1.- DETALLE DE FACHADA

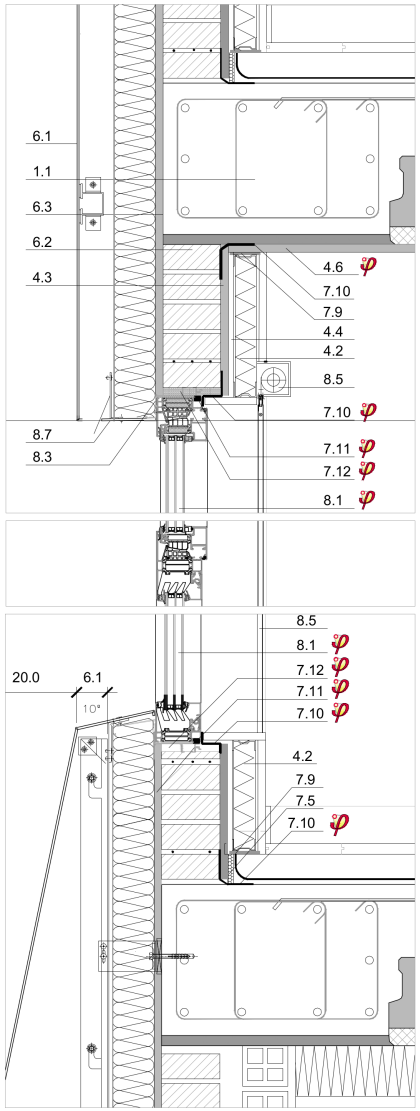

2.- DETALLE DE CUBIERTA

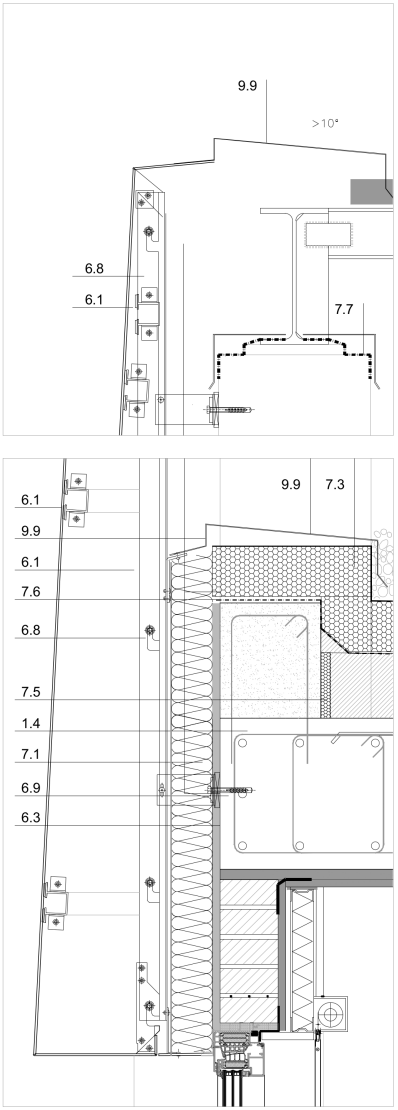

3.- DETALLE DE BALCÓN

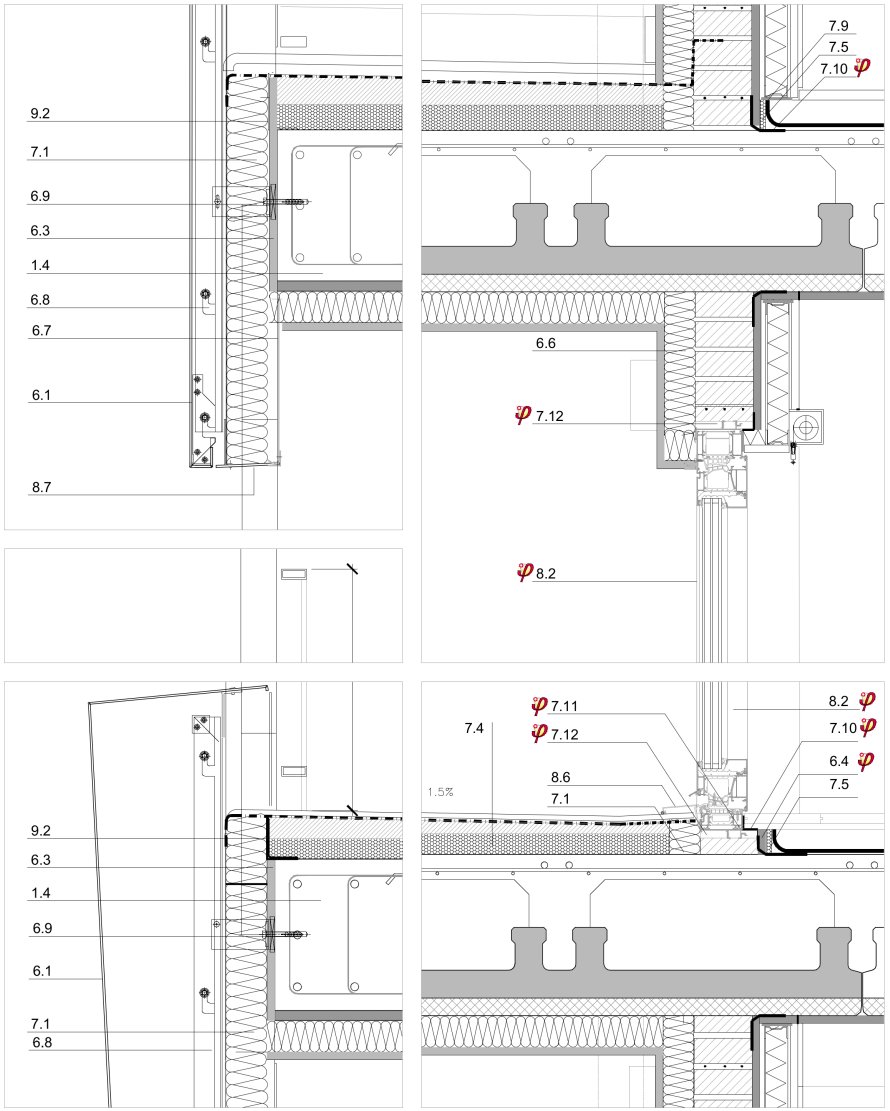

CONSIDERACIONES GENERALES PASSIVE HAUSE: AISLAMIENTO Y PUENTES TÉRMICOS

1.- AISLAMIENTO TÉRMICO

Los aislamientos seleccionados y su disposición, permiten que con una construcción tradicional evitemos puentes térmicos de forjados, y que su ejecución sea sencilla. Se disponen 10 cm de lana de roca de alta densidad específica para fachadas ventiladas y preparada para no llevar velo, por el exterior.

2.- PUENTES TÉRMICOS

Se han estudiado todos los puntos críticos para la eliminación de los puentes térmicos. El aislamiento exterior de la fachada de lana de roca es continuo, y se aíslan también los pilares de los tendederos para evitar puentes térmicos.

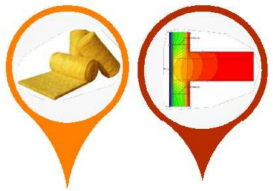

1.1.- Forjado de prelosa de hormigón tipo "leca" 27+5cm
1.4.- Viga con encofrado perdido + poliestireno expandido e:2cm
2.5.- Parquet laminado flotante sobre base flotante.
4.2.- Trasdosado de cartón yeso 46/15 cada 40cm + lr+paravapor 50mm d:40kg/m³. (wr en c. húmedos)
4.3.- Trasdosado de cartón yeso 46/15 cada 40cm+lr 50mm d:40kg/m³+ lr 30mm d:40kg/m³
4.4.- Espacio de separación con fabrica de ladrillo
4.6.-Guarnecido y lucido de yeso a buena vista .
6.1.- Revestimiento de bandejas de panel composite
6.2.- Media asta ladrillo macizo.
6.3.- Raseo hidrófugo exterior continuo15mm
6.4.- Lucido de yeso a buena vista.
6.5.- Cámara de aire ventilada
6.6.- s.a.t.e. de lana de roca para posterior aplicación de acabado continuo e:8cm+1.5cm
6.7.- chapa de acero lacada e:2.0mm sobre bastidores (tendederos)
6.8.- Subestructura vertical. anclaje de fachada.
6.9.- Split para fijación de subestructura vertical a forjados
7.1.- Lana de roca 80mm 50kg/m³ protegida con velo
7.3.- poliestireno extrusionado entre geotextiles e:10cms (cubierta)
7.5.-banda perimetral de porex en soleras e: 1cm (urbanización e:3cm)
7.6.- Doble lamina impermeabilizante asfáltica
7.6.1 lamina impermeabilizante asfáltica
7.7.- Lamina impermeable epdm
7.9.- Banda de estanqueidad de polietileno e:5mm
7.10.- Membrana de estanqueidad al aire "maco"(barrera al vapor) 80mm
7.11.- Cinta precomprimida autoexpandible tipo "maco"
7.12.- Espuma elástica de altas prestaciones
8.1.- Carpintería de aluminio o pvc con triple vidrio uw<0.85w/m²k
8.2.- carp. adaptada de aluminio o pvc con triple vidrio uw<0.85w/m²k
8.3.- Premarco con perfil de aluminio extrusionado
8.5.- Estor enrrollable.tejido foscurit y guias laterales.
8.6.- Vierteaguas de chapa de aluminio lacada. pdte 10%.
8.7.- Panel composite para dintel. evacuación agua cámara
9.9.- Albardilla de chapa de aluminio lacada. pdte 10% goterón
9.2.- Angular anclado a forjado.

108 VPO + 63 VS en Bolueta (Bilbao)

DETALLES CONSTRUCTIVOS DE PUNTOS CRÍTICOS

E: 1/15